查询HS2260A供应商

苏州华芯微电子有限公司
*HuaXin Micro-electronics Co., Ltd*
phone: 0512-68256888
email:h-sun@h-sun.com
url: www.h-sun.com

# 遥控编码电路 HS2260A

## 简　　介：

**HS2260A** 是 CMOS 工艺制造的低功耗通用编码电路，每个电路都有用户可灵活改变的地址码和数据码作组成，电路都有省电模式，可用于*无线电*遥控和*红外*发射。与 PT2260 兼容。

## 特　　点：

- CMOS 工艺制造，低功耗
- 外部应用线路元器件少
- 单脚电阻振荡电路
- 工作电压范围宽：1.3v~12v
- 数据最多可达 6 位
- 地址码最多可达 59,049 种
- 无线电和红外遥控型
- 具有多种封装形式供选用

## 应用范围：

- 车辆防盗系统
- 家庭防盗系统
- 遥 控 玩 具
- 其他工业或家庭遥控

## 引 脚 图：

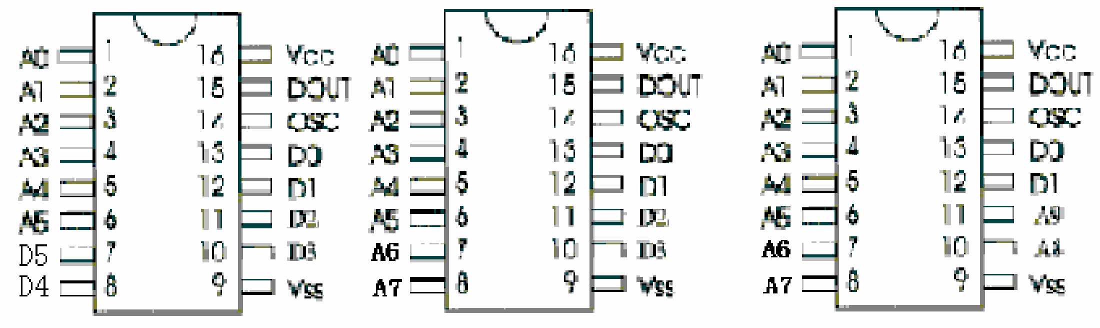


HS2260 -R6　　HS2260-R4　　HS2260 -R2

**产品规格分类:**

**HS2260X -I/RX**

R: 射频应用
I: 红外应用
X: 按键输入脚数(6，4，2)
X: (S,D) S 为 SOP 脚封装, D 为 DIP 脚封装

## 管脚说明：

| 管脚名称 | 输入/输出 | 说　　明 |
|---|---|---|
| A0~Ax | 输　入 | 地址管脚,用于进行地址编码,可置为“0”,“1”,“f”(悬空), |
| D0~Dx | 输　入 | 数据输入端，有一个为“1”即有编码发出，内部下拉； |
| Vcc | 输　入 | 电源正端（+）输入端； |
| Vss | 输　入 | 电源负端（—）输入端； |
| OSC | 输　入 | 单端电阻振荡器输入端，与电源所接电阻决定振荡频率； |
| Dout | 输　出 | 编码输出端（常低）； |

## 功能对照表：

| 型　号 | 地址位数 | 数据位数 | 无线电遥控应用 | 红外遥控应用 | 最多地址码数 | 解码器型号 | 封装形式 |
|---|---|---|---|---|---|---|---|
| HS2260A-R6 | 6 | 6 | √ | √ | 729 | HS2272-x6 | SOP16, DIP16 |
| HS2260A-R4 | 8 | 4 | √ | √ | 6,561 | HS2272-x4 | SOP16, DIP16 |
| HS2260A-R2 | 10 | 2 | √ | √ | 59,049 | HS2272-x2 | SOP16, DIP16 |

上表中的 X 为 M/L，M 为数据输出瞬态型，L 为数据输出锁存型；

### 极限参数（Ta=25°C）

| 参　数 | 符　号 | 参数范围 | 单　位 |
|---|---|---|---|
| 电源电压 | Vcc | -0.3 ~ 12.0 | V |
| 输入电压 | $V_i$ | -0.3 ~ Vcc+0.3 | V |
| 输出电压 | $V_o$ | -0.3 ~ Vcc+0.3 | V |
| 最大功耗(Vcc=12V) | $P_a$ | 300 | mW |
| 工作温度 | Topr | -20 ~ +70 | °C |
| 贮存温度 | Tstg | -40 ~ +125 | °C |

### 电气参数(除非特殊说明，Tamb=25°C,VDD=12.0V)

| 参　数 | 符　号 | 测试条件 | 最小值 | 典型值 | 最大值 | 单　位 |
|---|---|---|---|---|---|---|
| 电源电压 | Vcc | | 2 | | 12 | V |
| 电源电流 | Icc | Vcc=12V振荡器停振，A0~A11开路 | | 0.02 | 0.3 | μA |
| Dout 输出驱动电流 | $I_{OH}$ | Vcc=5V，$V_{OH}$=3V | -3 | | | mA |
| | | Vcc=8V，$V_{OH}$=4V | -6 | | | mA |
| | | Vcc=12V，$V_{OH}$=6V | -10 | | | mA |
| Dout 输出陷电流 | $I_{OL}$ | Vcc=5V，$V_{OL}$=3V | 2 | | | mA |
| | | Vcc=8V，$V_{OL}$=4V | 5 | | | mA |
| | | Vcc=12V，$V_{OL}$=6V | 9 | | | mA |

外接电阻—振荡频率对应表（仅供参考）：

| HS2260A | HS2272A | HS2272B | PT2272 |
|---|---|---|---|
| 4.7M | 820K | 820K | 270K |
| 3.3M | 680K | 680K | |

**注：**

在具体的应用中，外接电阻可根据需要进行适当的调节，阻值越大振荡频率越慢，编码的宽度越大，发码一帧的时间越长，应用时请根据自己的需要进行灵活的调节；

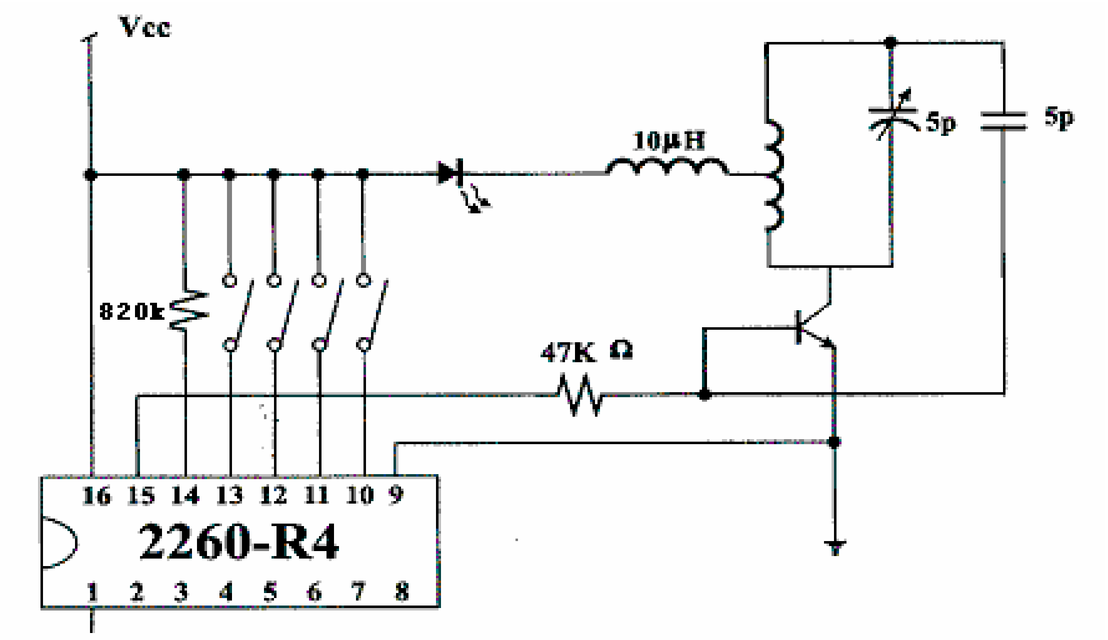


**UHF 频段四数据发射电路**
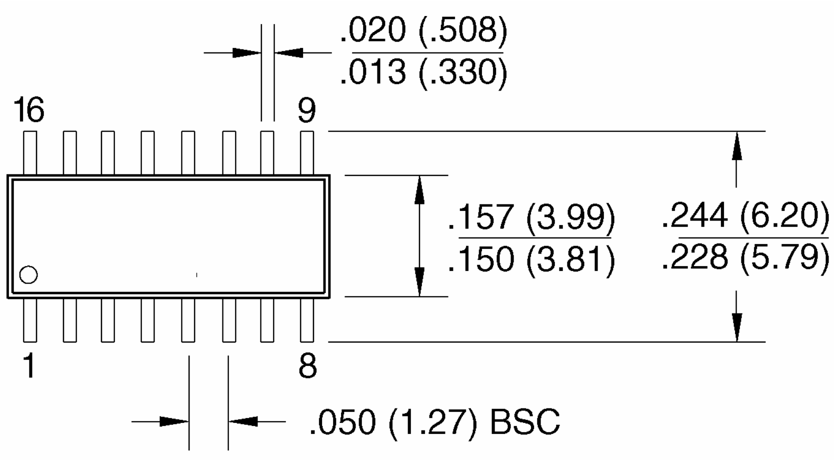
SOP16 封装外型图：